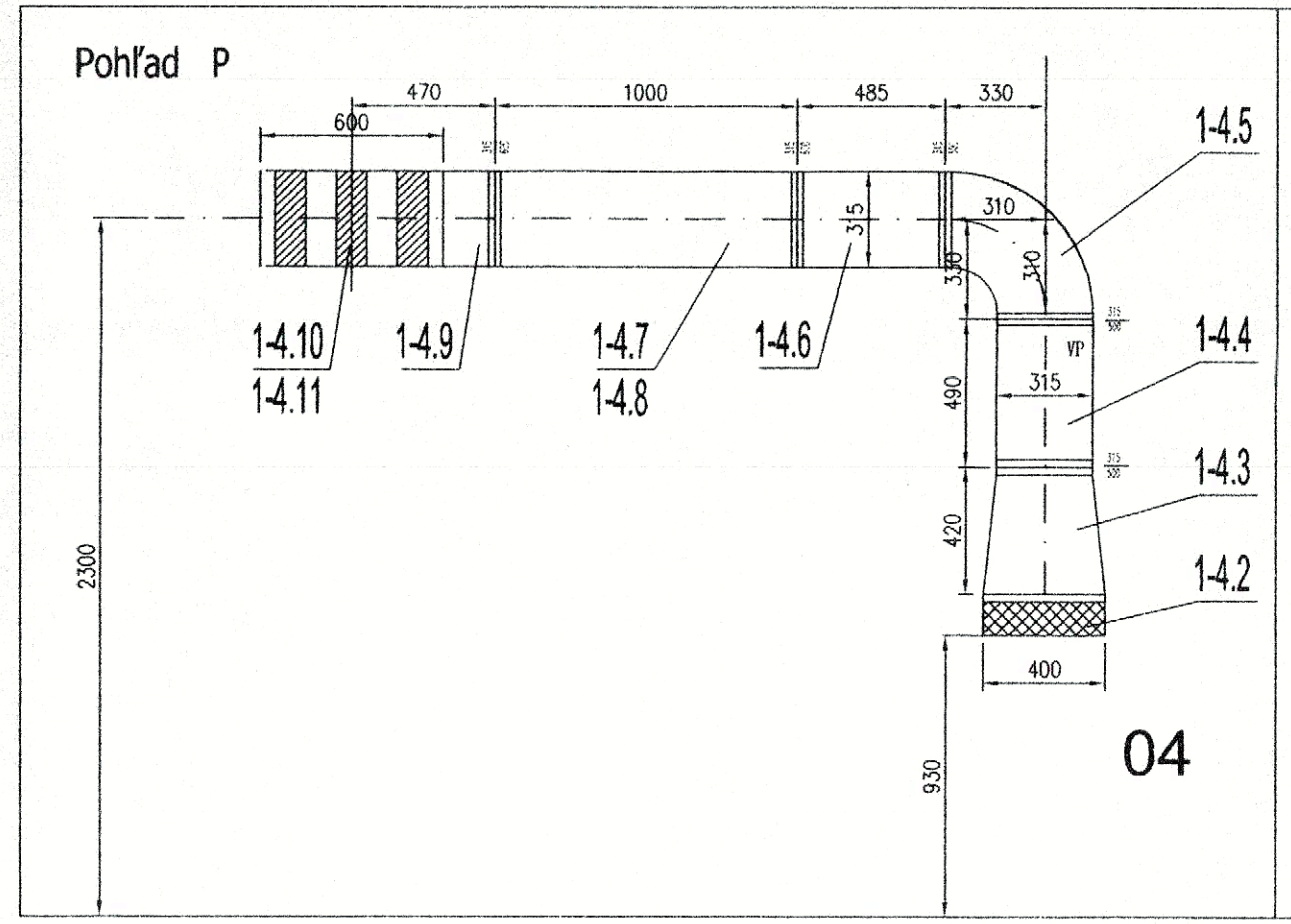

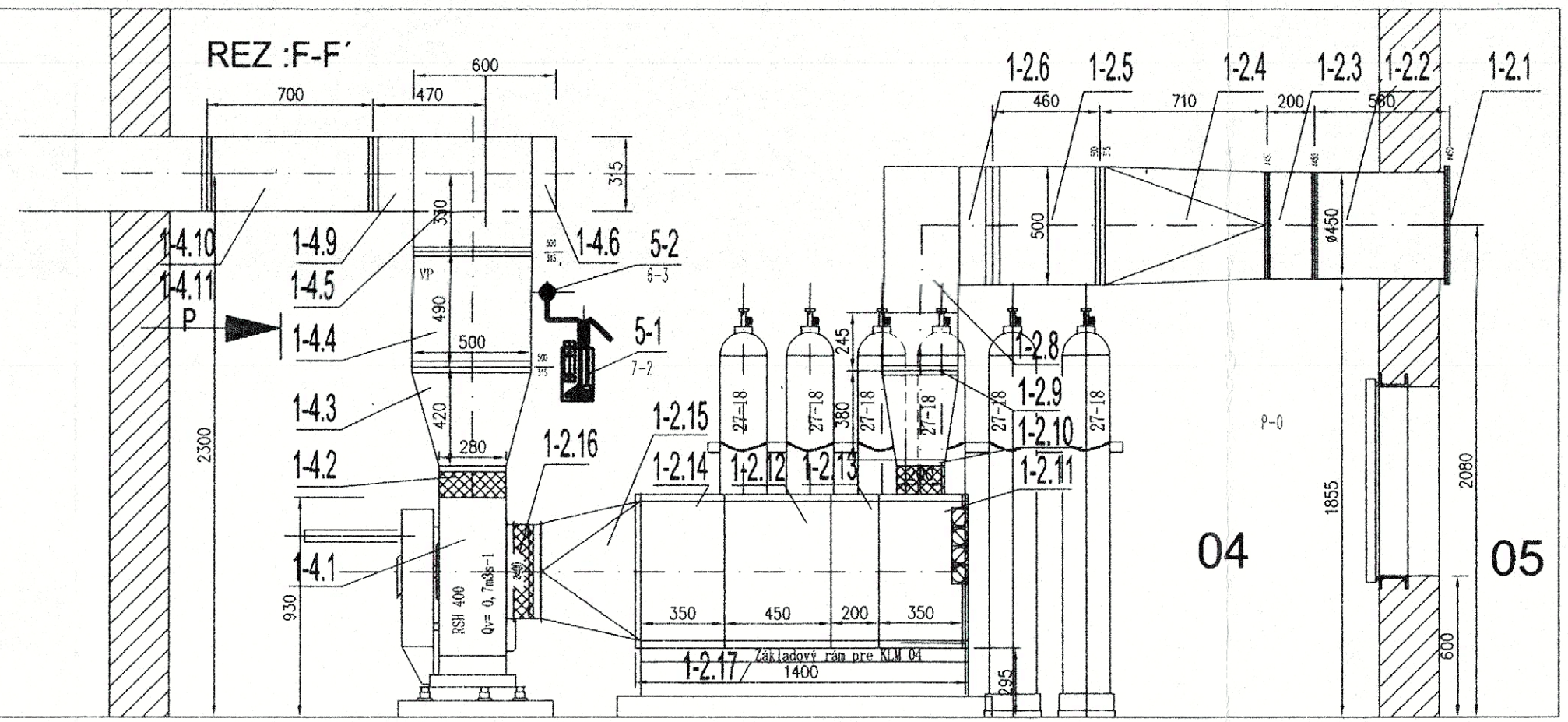

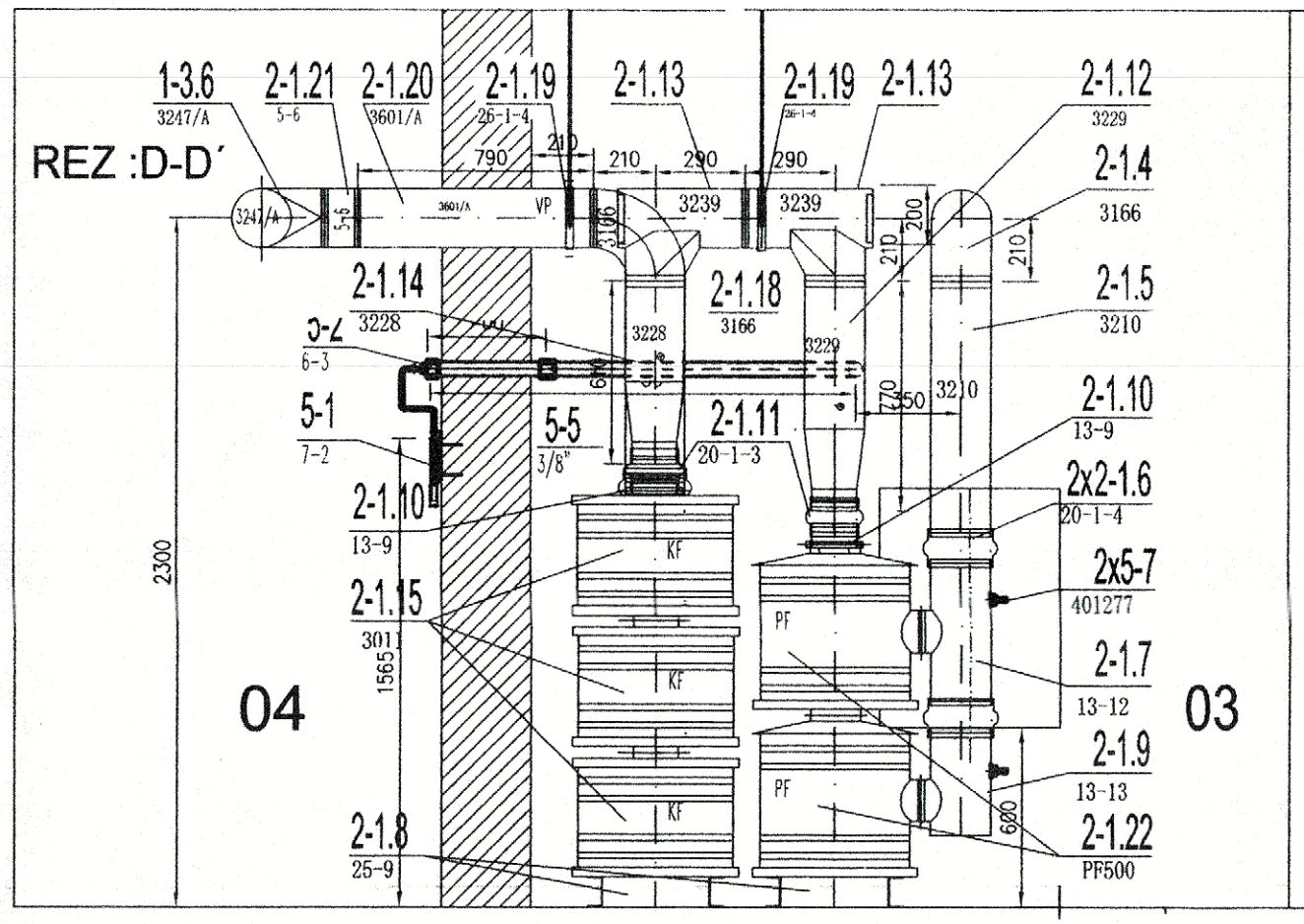

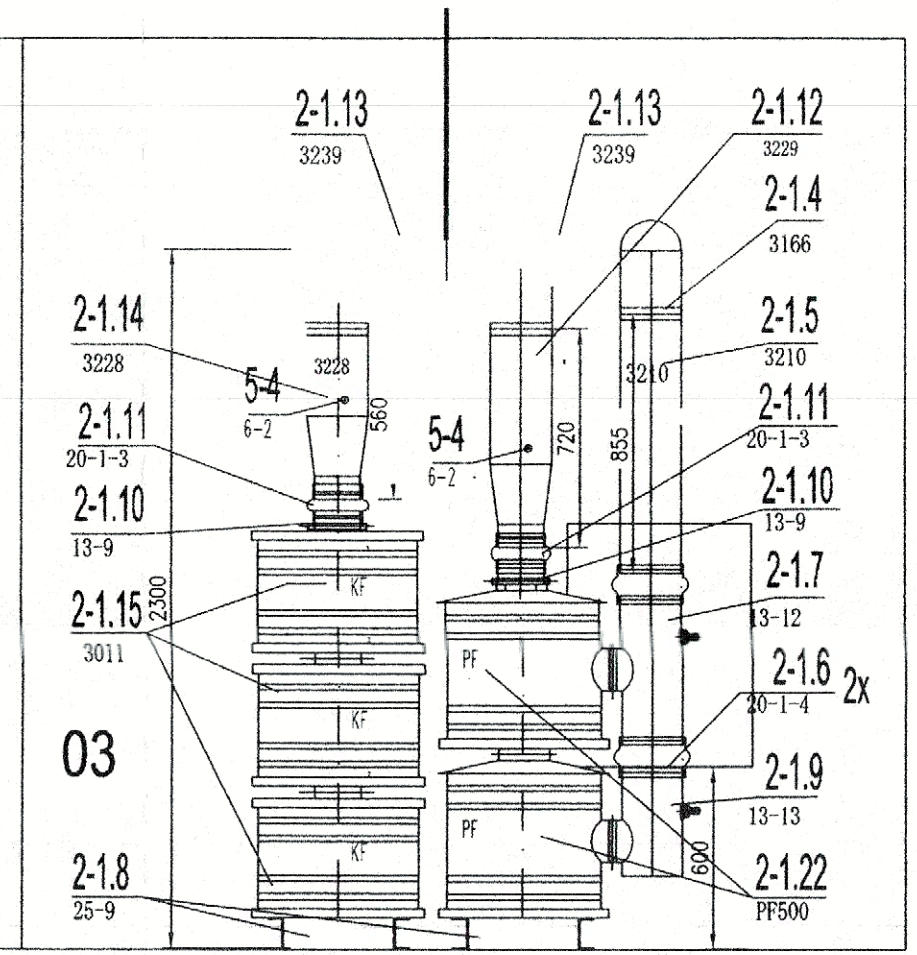

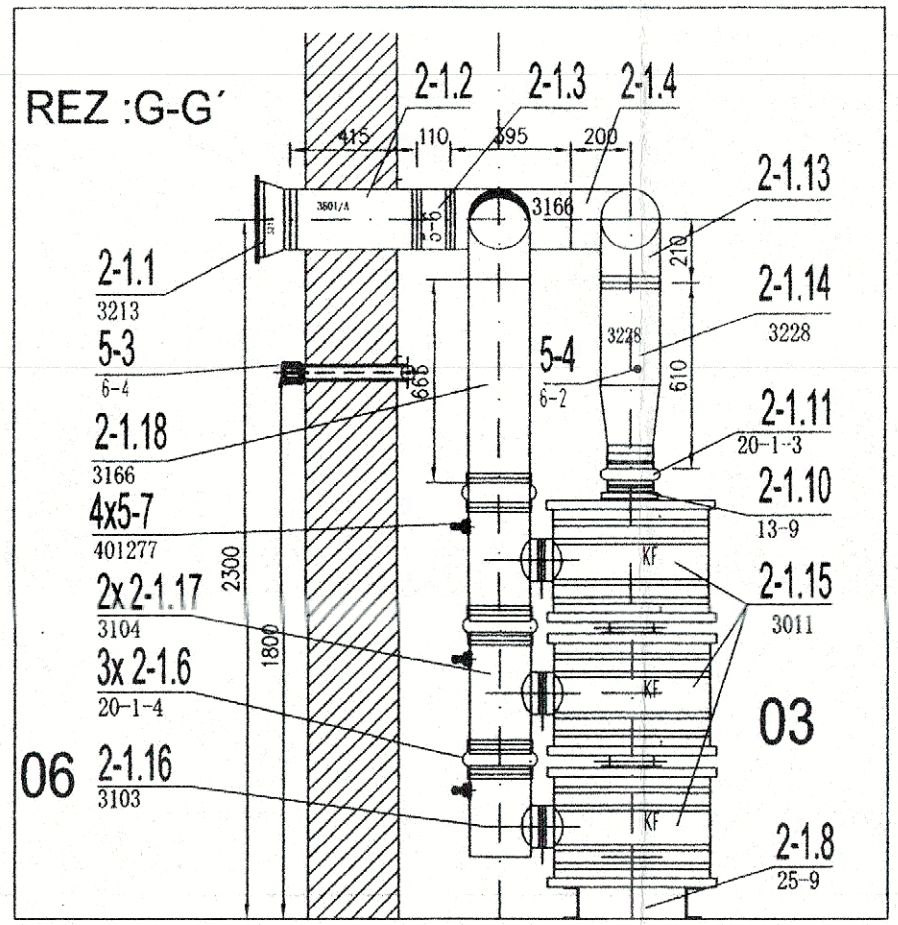

Manažér projektu:	Ing. Karol Dobosz	
Zodpovedný projektant ucelenej časti stavby:	Ing. Karol Dobosz	

GENERÁLNY PROJEKTANT STAVBY

REMING CONSULT A.S.
Trnavská č. 27, 831 04 BRATISLAVA

Zákazkové číslo:	0608	Investor:	Železnice Slovenskej republiky, Bratislava Klemensova 8 813 61 Bratislava
Stupeň - účel:	DRP		

Generálny riaditeľ: Ing. Slavomír Podmanický

Zodpovedný projektant objektu:	Ing. Tomáš Hudák	
Kreslil :	Hudáková	
Kontroloval:	Ing. Tomáš Hudák	

Miesto stavby: Liptovský Mikuláš
Okres: Liptovský Mikuláš

Investor - stavebník: Železnice Slovenskej republiky, Bratislava
Klemensova 8
813 61 Bratislava

Stavba: MODERNIZÁCIA ŽELEZNIČNEJ TRATE ŽILINA - KOŠICE, ÚSEK TRATE LIPTOVSKÝ MIKULÁŠ - POPRAD-TATRY (MIMO), 5. ETAPA

Objekt (súbor): SO 410-34-01
Žst.Liptovský Mikuláš , výpravná budova

Časť : Vzduchotechnika -kryt CO
Rez : D-D´ , F-F´ , G-G´

Impulz spol.s r.o.
Mlynská 19
974 01 Banská Bystrica
IČO: 31618723
Fax: 048 4133127, Tel.: 4134109
impulz.hudak@ozet.sk

Zákazkové číslo:	31/2010
Dátum:	07-08/2012
Stupeň - účel:	DRP
Počet A4 :	3x A4
Merítko :	M 1:25
Časť: E	Súprava: 0
Č. SO: 410-34-01	
Č. výkresu: 09	